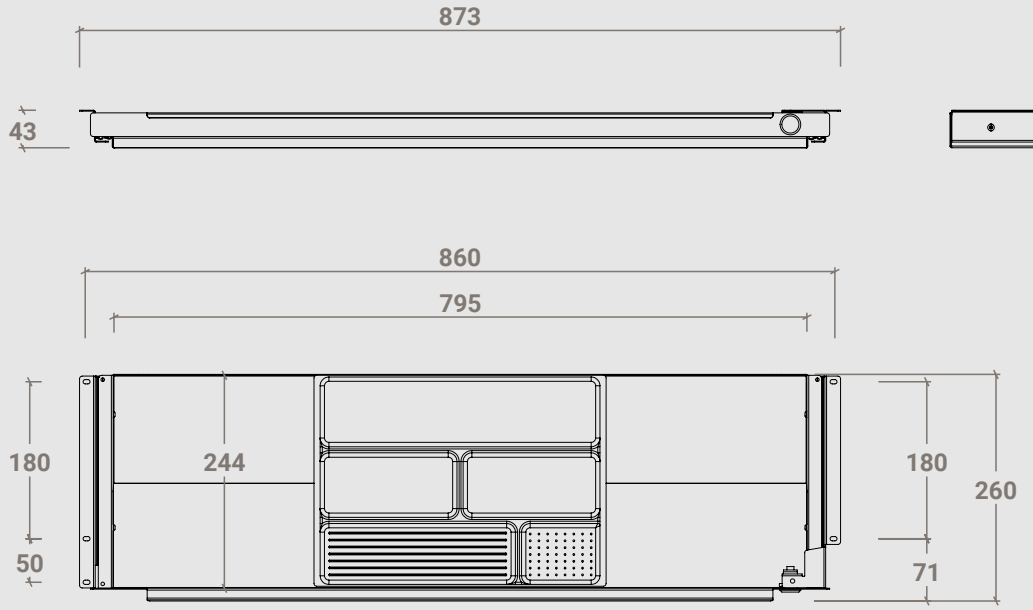

Item no.: 4048-0001

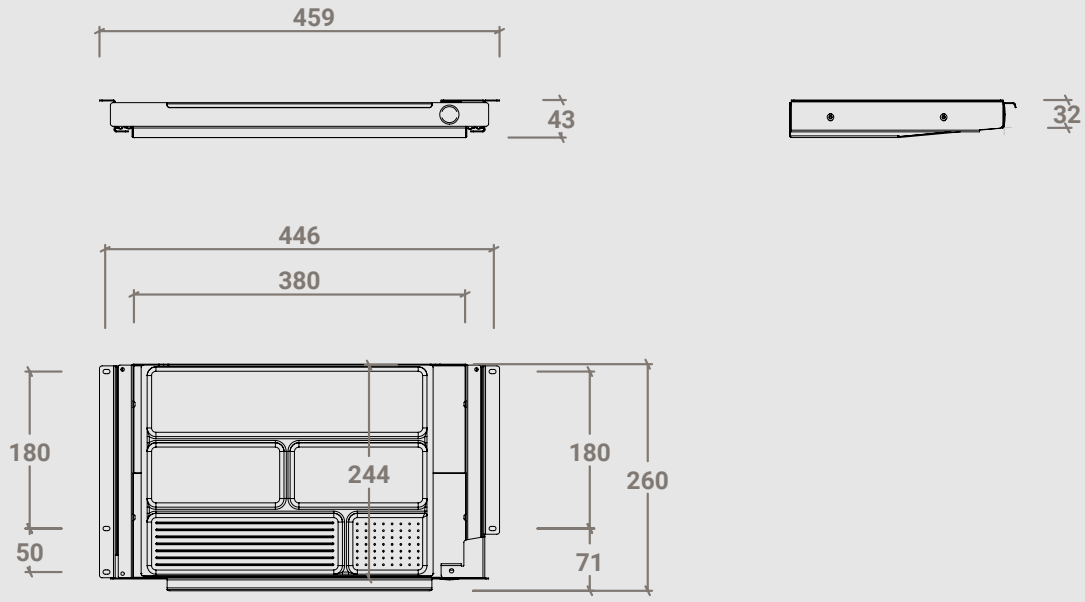

Item no.: 4052-0001